Fiord с ПМ

1 спальная

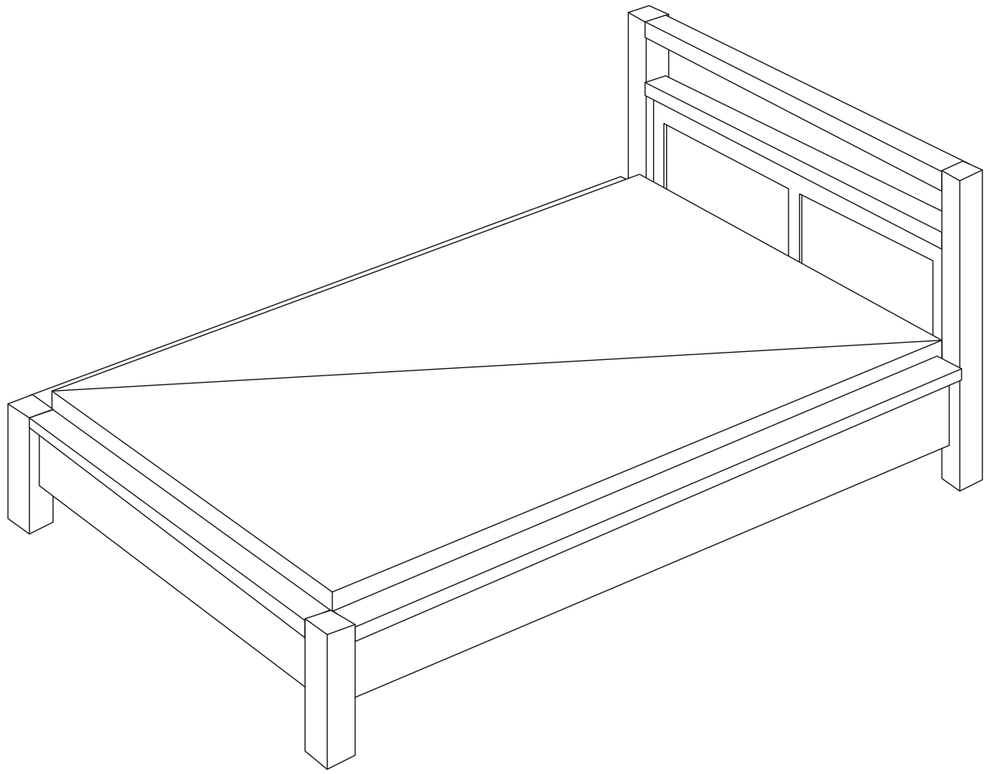

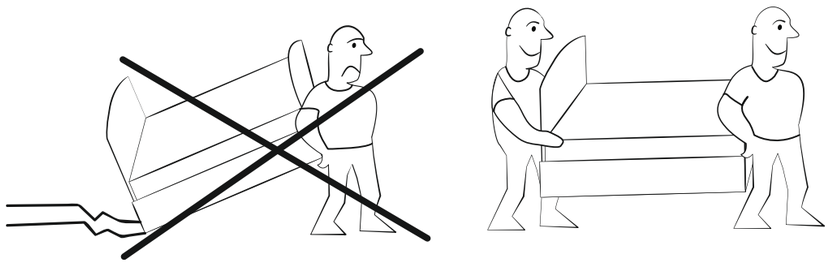

Райтон

природа сна

Производитель: ООО «Орма групп»
115230, Россия, г. Москва,
Хлебозаводский проезд, д. 7, стр. 9,
этаж 4, помещение XI, комната 5ц
Тел./факс: 8-800-333-37-37

Райтон

природа сна

Ф1

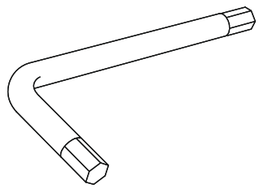

1x

Ф2

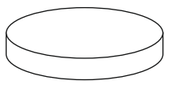

16x

Ф3

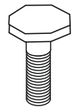

32x

Ф4

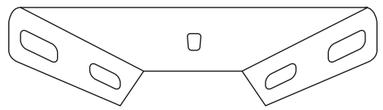

2x

Ф5

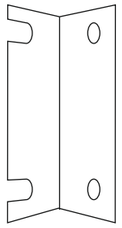

2x

Ф6

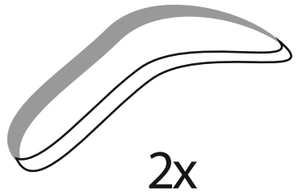

2x

Ф7

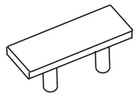

4x

Ф8

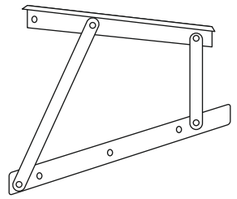

(Л+П) 1x

Ф9

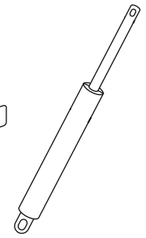

2x

Ф10

8x

Ф11

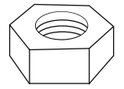

M10 4x

А6

1x

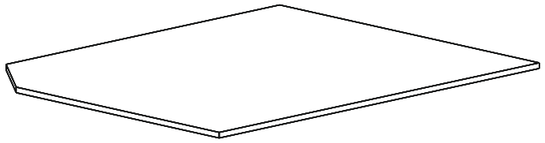

А1

1x

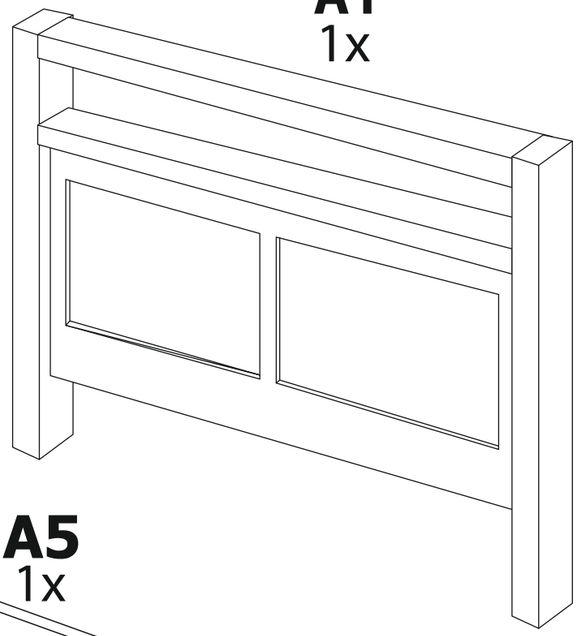

Ф12

M8 4x

Ф13

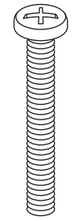

4x

Ф14

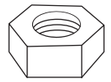

M8 4x

Ф15

8x

Ф16

4x

Ф17

8x

А3

1x

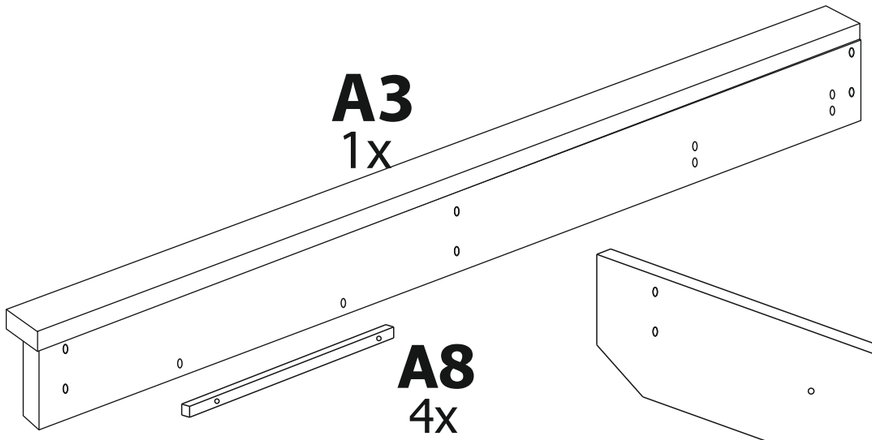

А8

4x

А5

1x

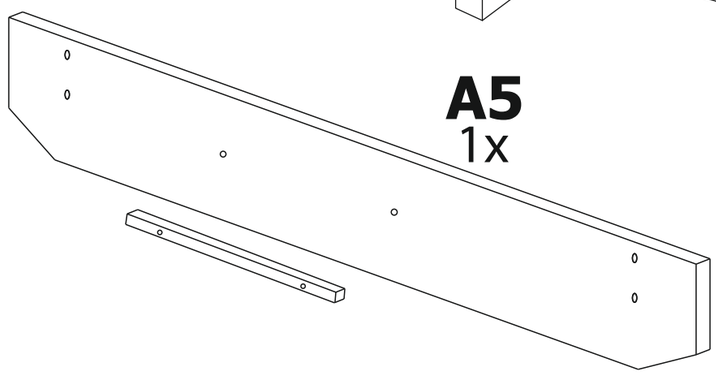

Ф18

8x

А4

1x

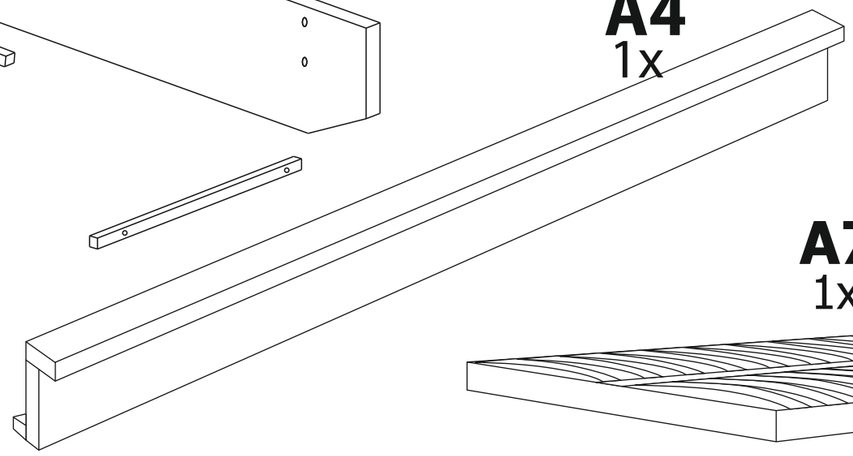

А2

1x

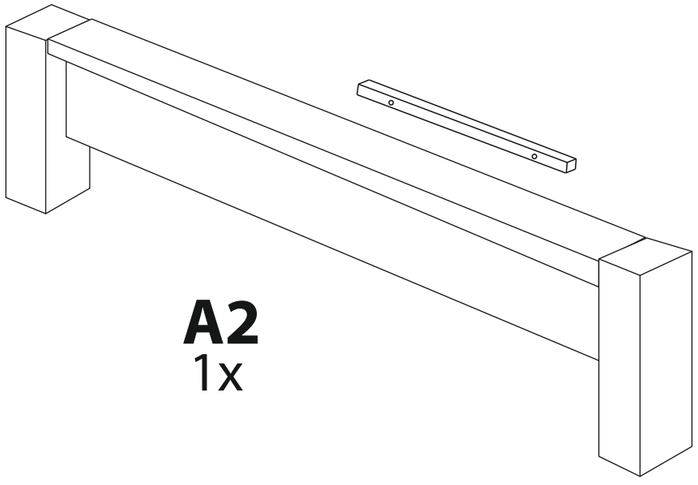

А7

1x

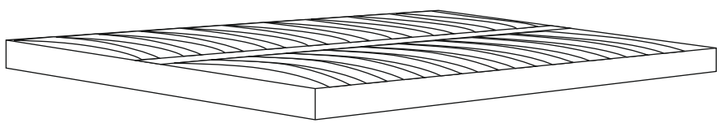

1

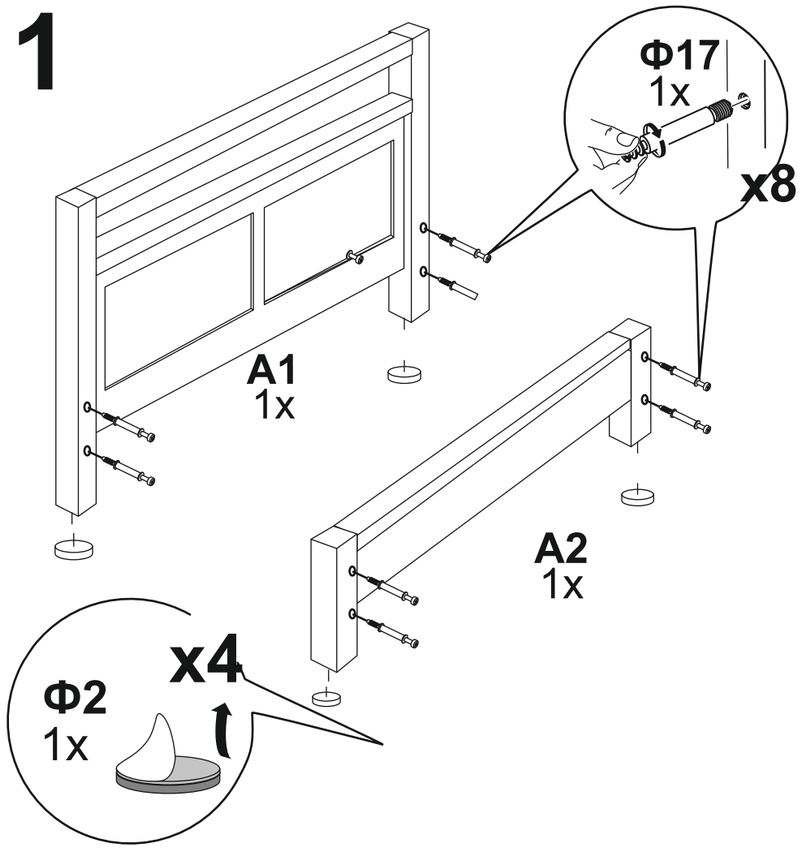
Ф17
1x
x8
A1
1x
A2
1x
x4
Ф2
1x

2

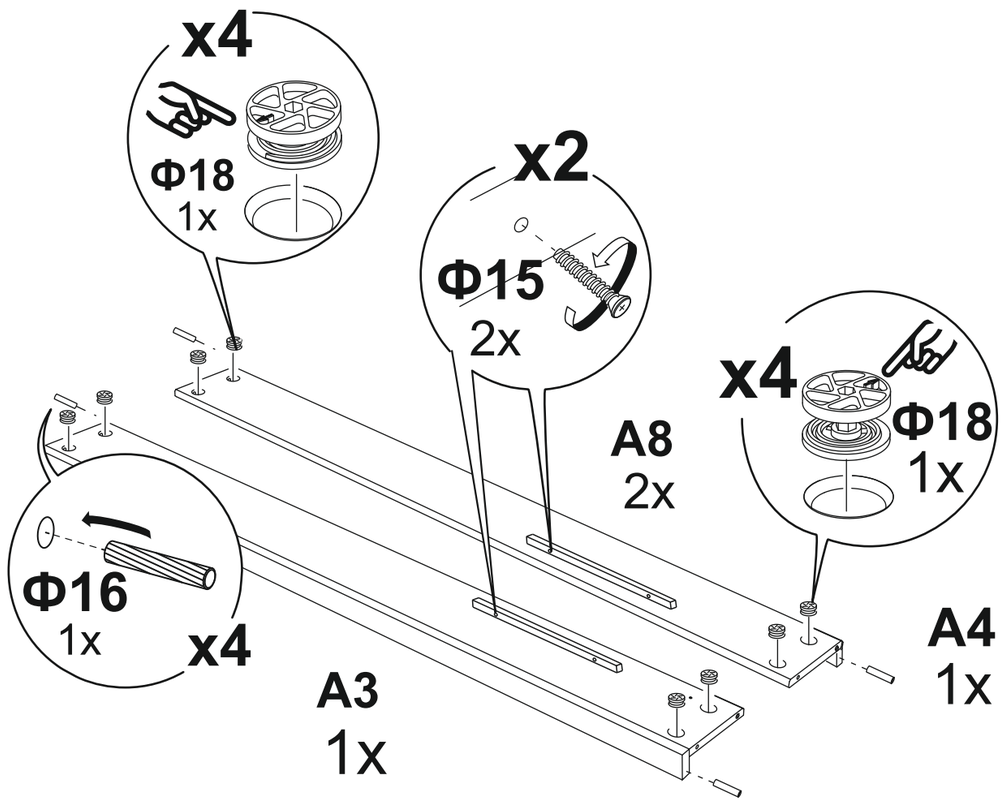
x4
Ф18
1x
x2
Ф15
2x
x4
Ф18
1x
A8
2x
Ф16
1x
x4
A3
1x
A4
1x

3

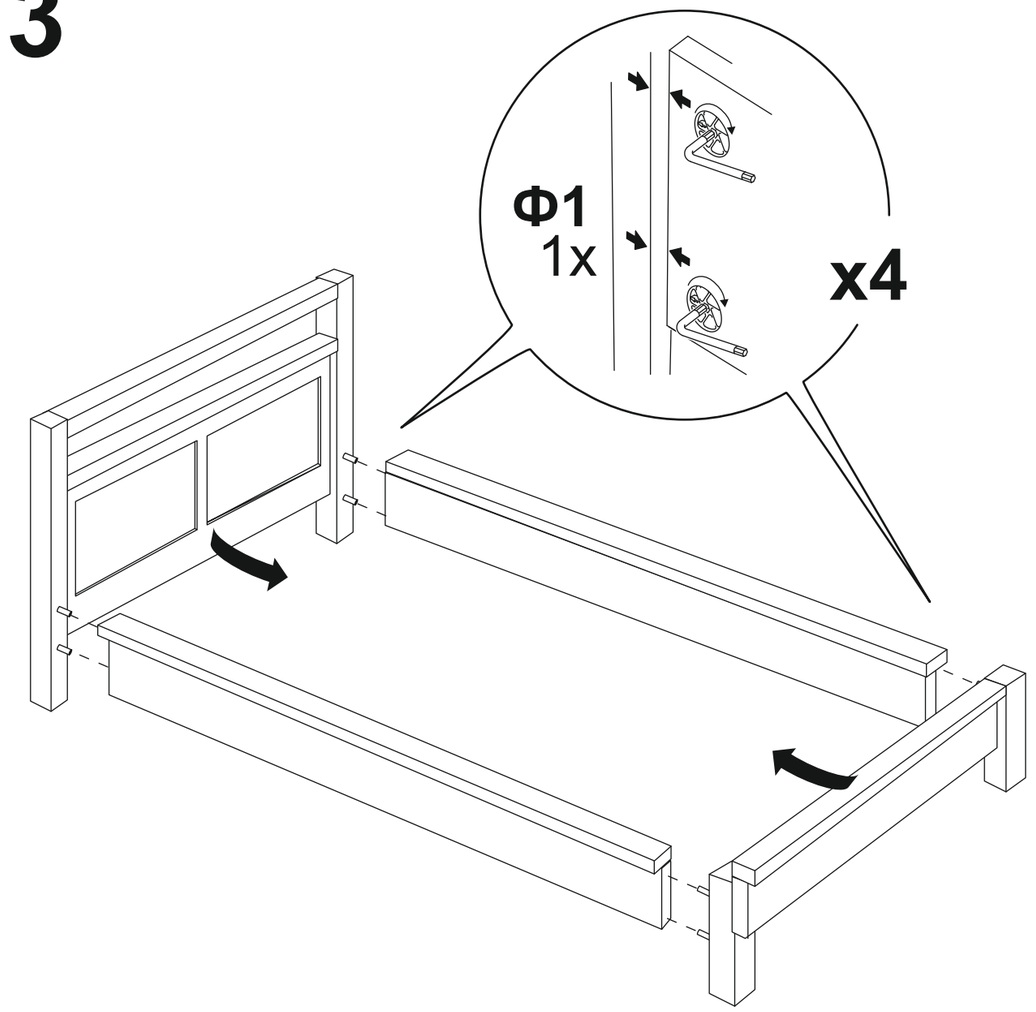
Ф1
1x
x4

4

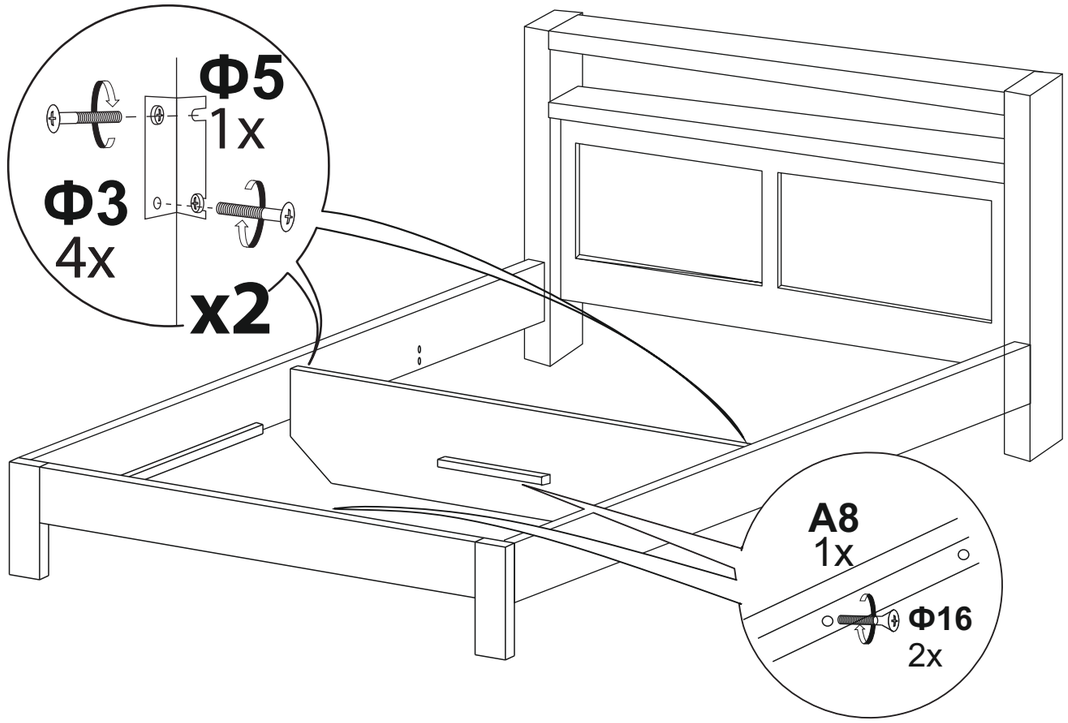

5

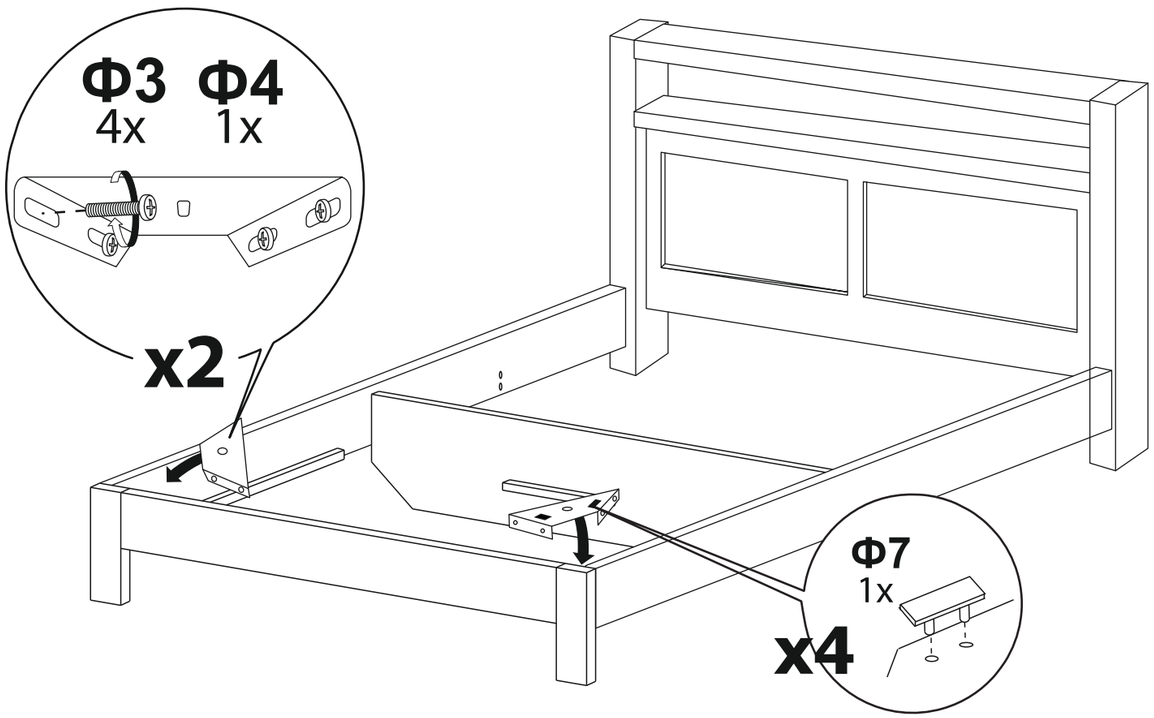

6

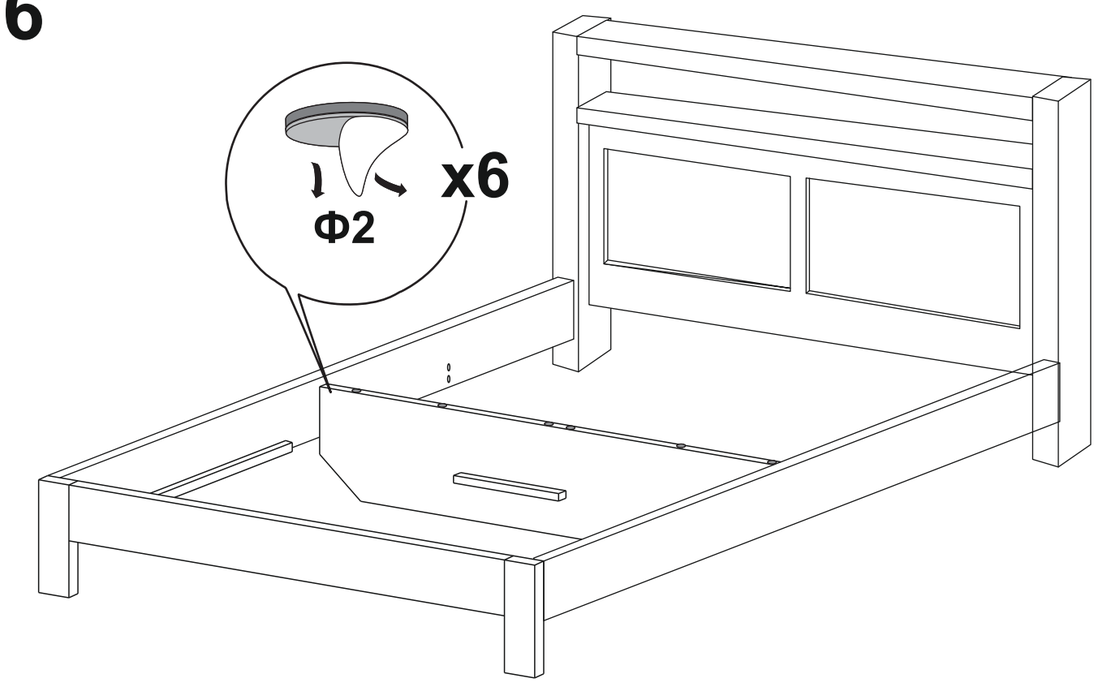

7

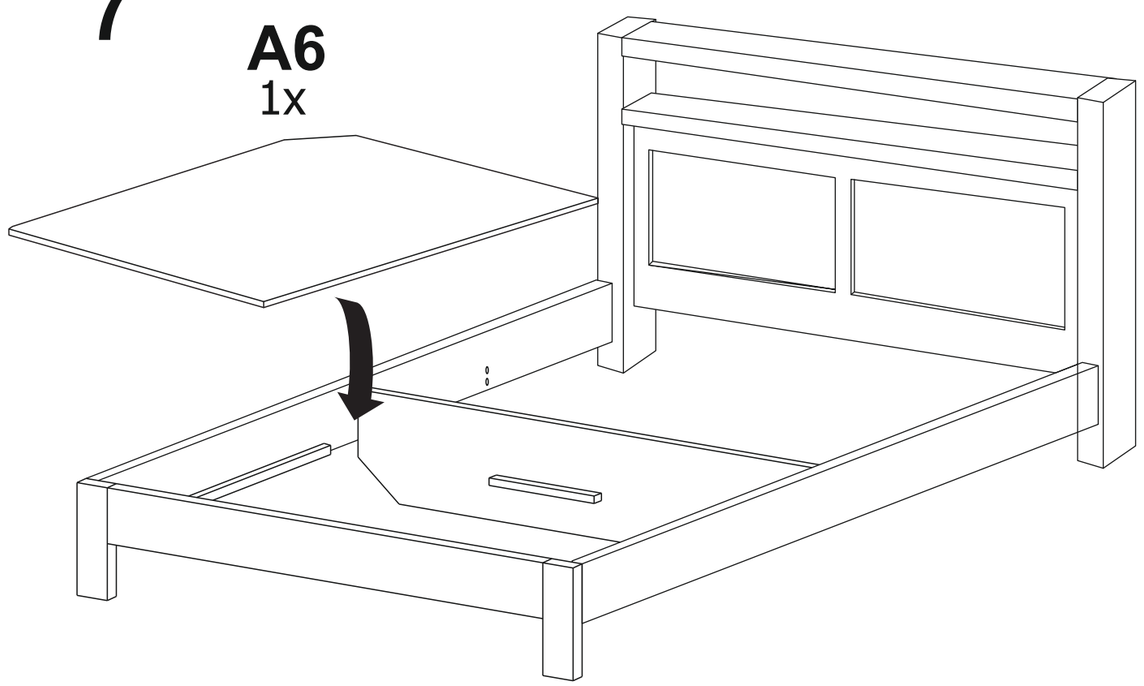

8

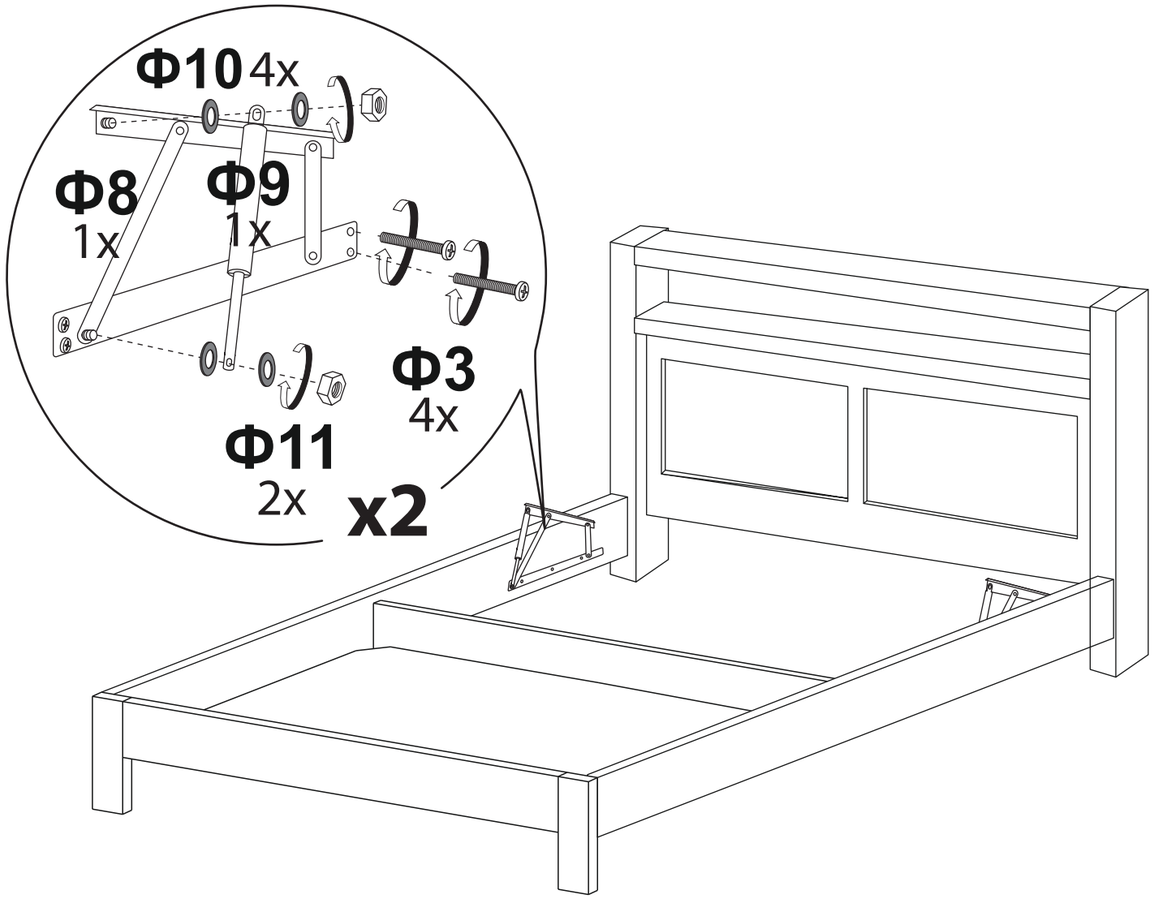

9

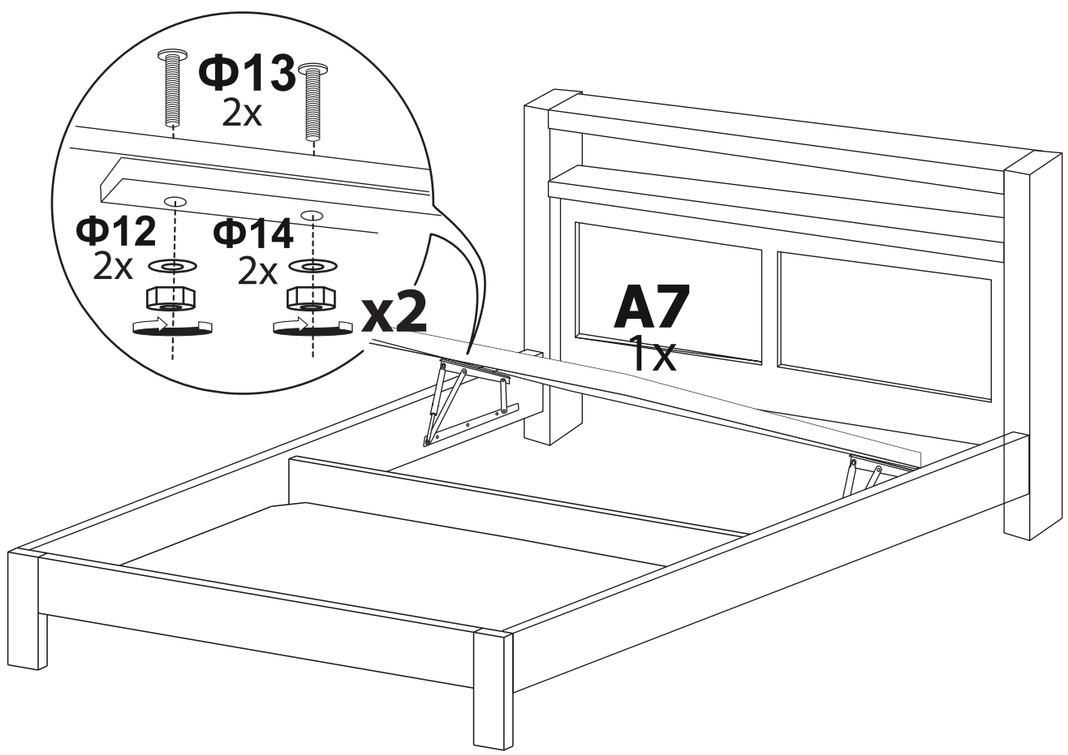
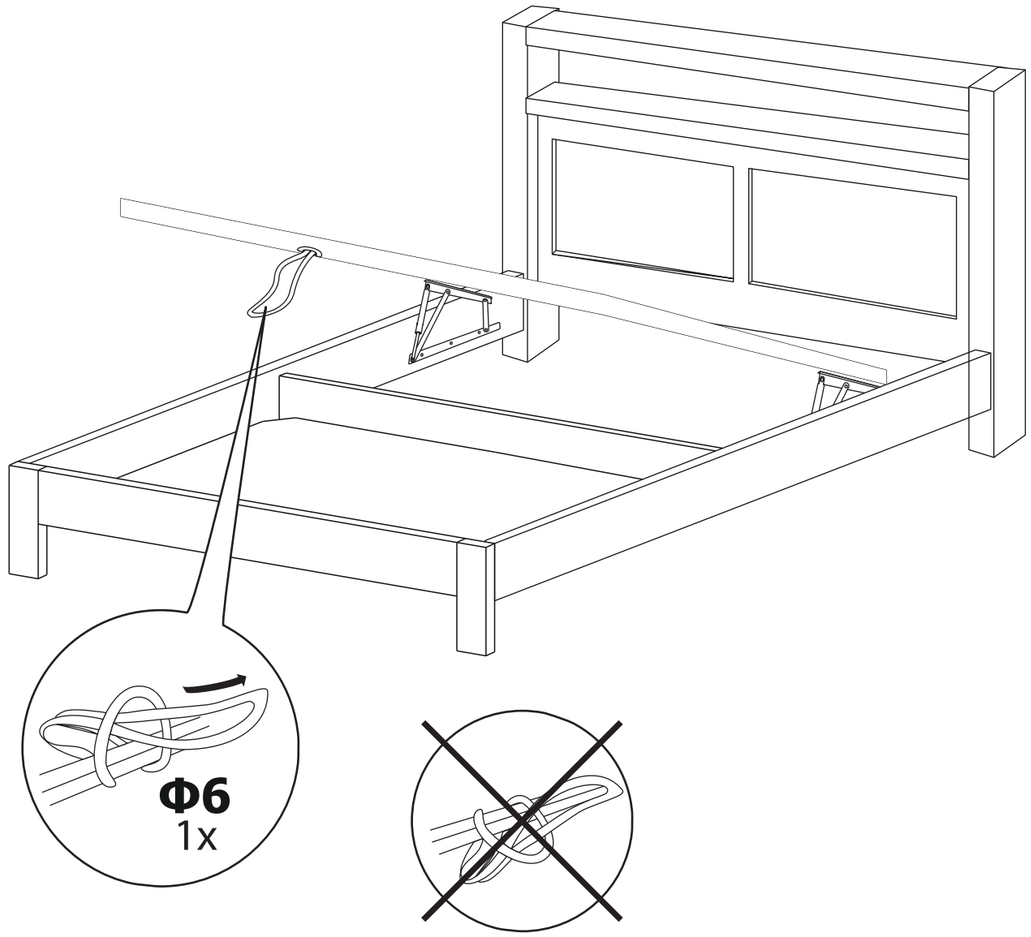
10